Click !

DESCRIPTION DU SYSTÈME ET DES ACCESSOIRES

(Pour les Distributeurs)

Introduction

Click! est le plus petit automatisme pour l'ouverture et la fermeture électrique de volets ou persiennes à battant, et il est applicable à chaque typologie de fenêtres et porte-fenêtres. Le système est composé de deux moto-réducteurs (un pour chaque battant avec des supports élastiques et contre-châssis, insérés dans deux trous dans le mur à l'extérieur, loin de la lumière de la fenêtre)

Moto-réducteur

Contre-châssis

Pour adapter Click! à la plus grande partie de persiennes ou volets, on dispose de nombreux accessoires mécaniques (les pentures, les gabarits de débouchage, etc.), décrits de suite, tandis que pour l'installation, la liaison électrique et l'entretien du système, on renvoie aux manuels appropriés ***("Installation mécanique", "Liaison électrique" et "Entretien du système")***

1) Composition des Kit du système Click!

1.1) Version de base

Code Art.	***Description***
KITCLICKR	Click! version R ***(alimentation réseau 220V AC)***

Eléments du Kit:

n. 2 Moto-réducteurs, complets de contre-châssis à mur et câbles de 3 mètres

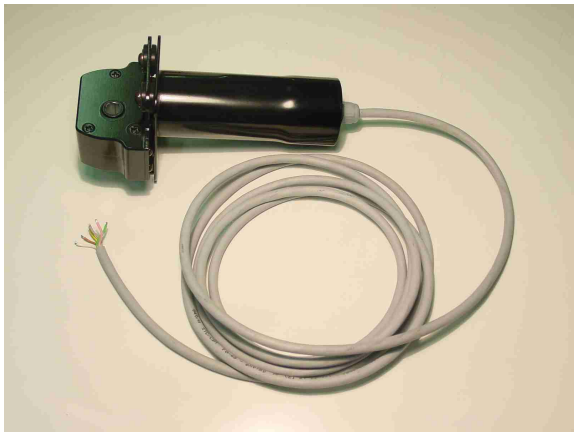

n. 1 Alimenteur (plaque type 2, avec transformateur 220/24V AC. et petites colonnes pour le fixage de la fiche électronique)

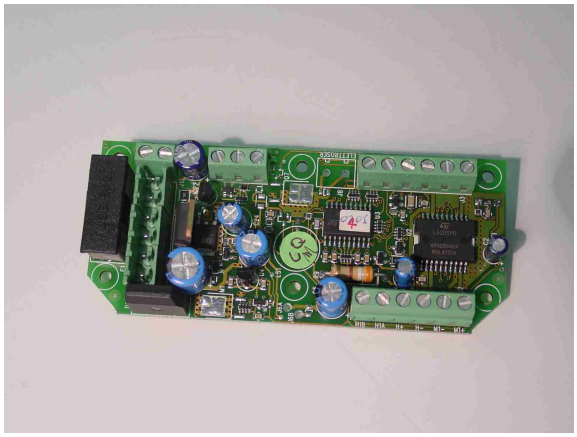

n. 1 Fiche électronique de contrôle, qu'il faut installer sur l' alimenteur (sur 3 petites colonnes)

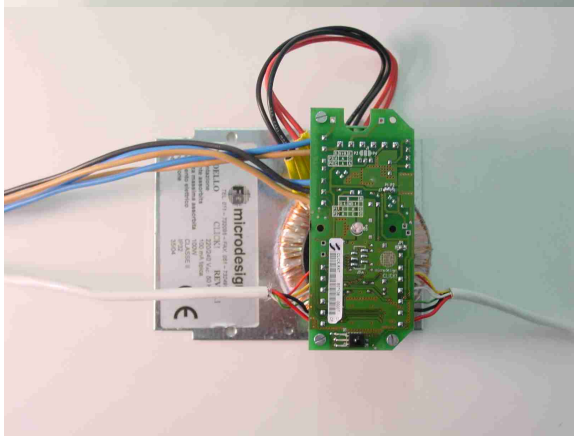

Exemple de Fiche électronique, installée sur l'alimenteur

1.2) Version Complète (Version de base + télécommande et batterie de back-up)

Code Art.	**Description**
KITCLICKRBT	Click! version **R.B.T (*alimentation réseau 220V AC)*** ***+ batterie de back-up*** ***+ télécommande*)**

Éléments du Kit:

- n. 2 Moto-réducteurs complets de contre-châssis à mur et câbles de 3 mètres

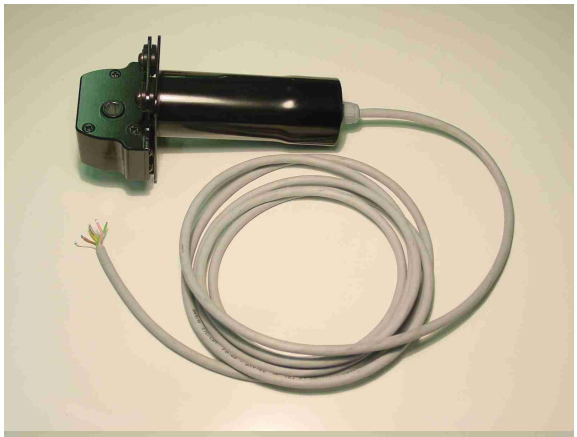

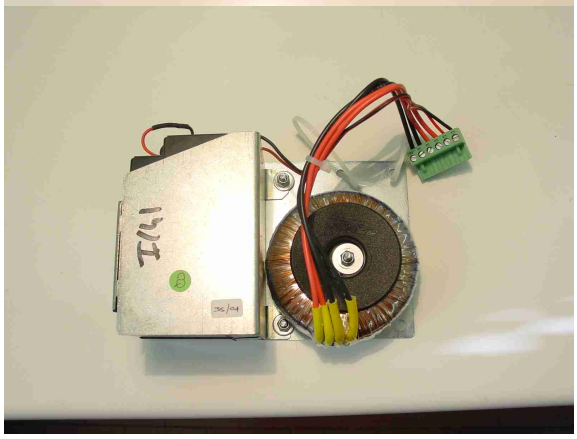

n. 1 Alimenteur (prise type 1, avec transformateur 220/24V AC. et batterie de back-up)

n. 1 Fiche électronique de contrôle, installée sur le Panneau

n. 1 Télécommande

1.3) Version avec alimentation seulement à Batterie

Code Art.	***Description***
KITCLICKB	Click! version ***B (alimentation avec seulement batterie 24V DC)***

Éléments du Kit:

- *n. 2 Moto-réducteurs complets de contre-châssis à mur et câbles de 3 mètres*

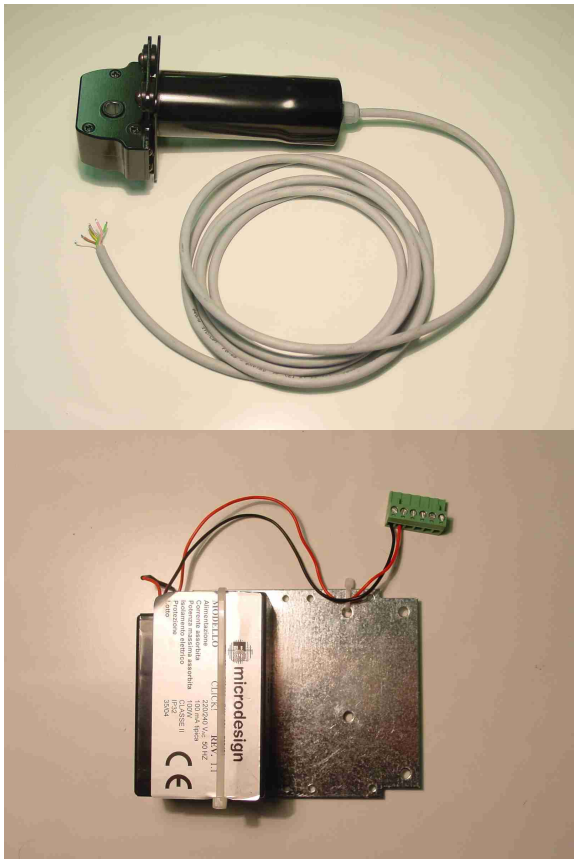

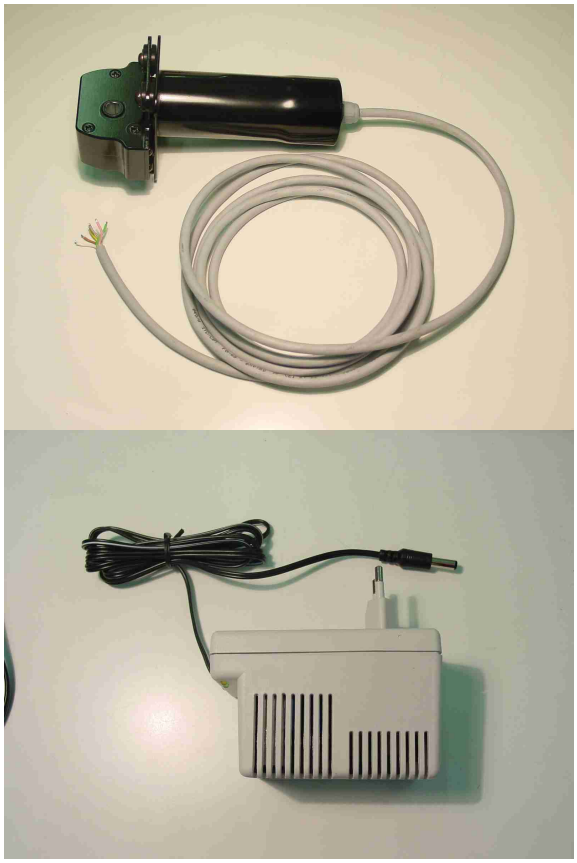

n. 1 Alimenteur (prise type 2, avec Batterie à 24V)

n.1 Chargeur de batterie

n.1 Panneau avec Fiche électronique et prise pour chargeur de batterie

1.4) Version base avec Batterie de Back-Up

Code Art.	***Description***
KITCLICKRB	Click! version R.B. ***(alimentation réseau 220V AC + batterie de back-up)***

Eléments du Kit:

- n. 2 Moto-réducteurs complets de contre-châssis à mur et câbles de 3 mètres

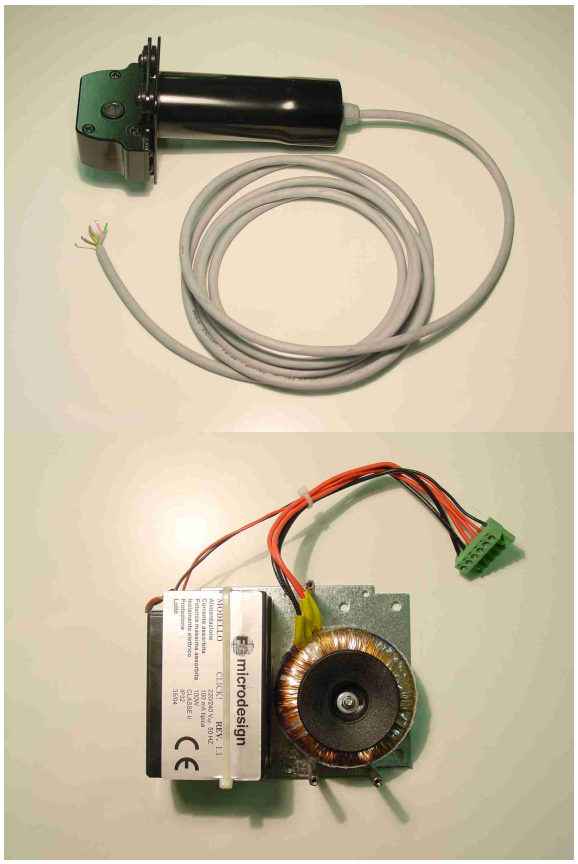

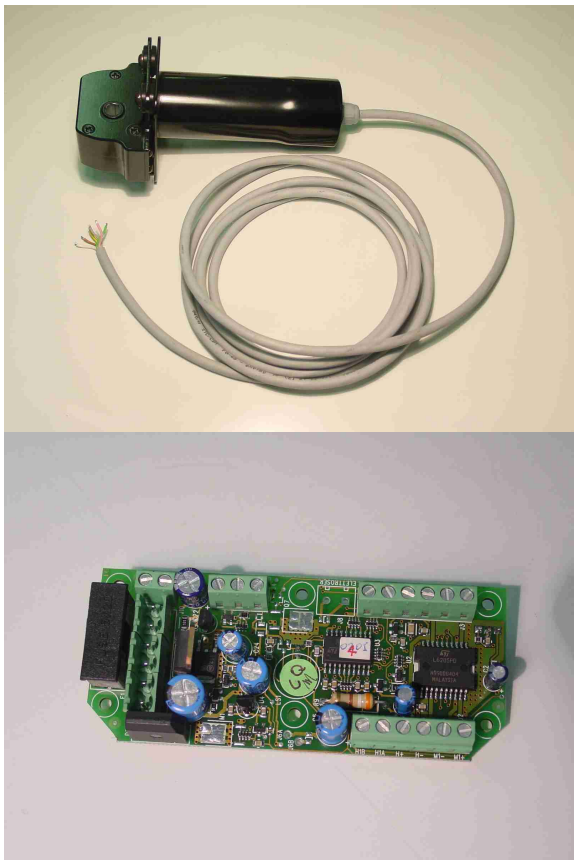

n. 1 Alimenteur (prise type 2, avec transformateur 220/24V AC. et batterie de back-up)

n. 1 Fiche électronique de contrôle qu'il faut monter sur l'alimenteur (sur 3 petites colonnes)

Exemple de Fiche électronique installée sur l'alimenteur

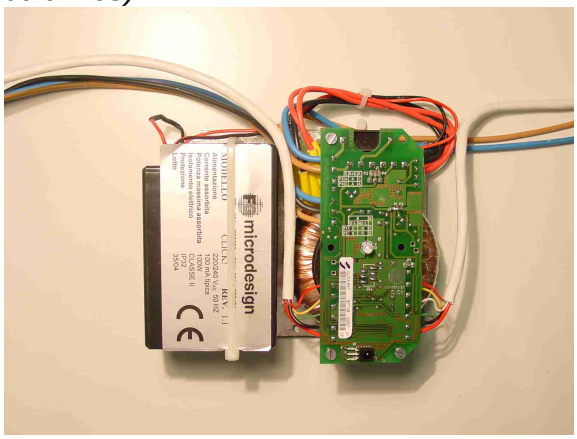

2) *Accessoires mécaniques du système Click!*

2.1) Pentures d'escamotage "Click"!

Le Kit de pentures à escamotage Click! (pour persiennes à deux battants) est composé de deux pentures avec trou hexagonal (pour l'accouplement avec les moteurs),deux pivots hexagonaux (pour la transmission du mouvement) et quatre pentures normales, pour le soutien des persiennes/volets.
Les pentures à escamotage Click! peuvent être montées sur toutes les persiennes appropriées à ce type de quincaillerie, autant en aluminium qu'en bois.

Eléments du Kit:

Penture à escamotage, avec trou hexagonal pour l'accouplement avec le pivot hexagonal

Penture normale avec trou rond. 12mm

Pivot hexagonal de traînement

L'unique lien à respecter est le battement externe de la persienne qui ne doit pas être supérieur à 20mm, comme souligné dans le dessin sous-jacent en section:

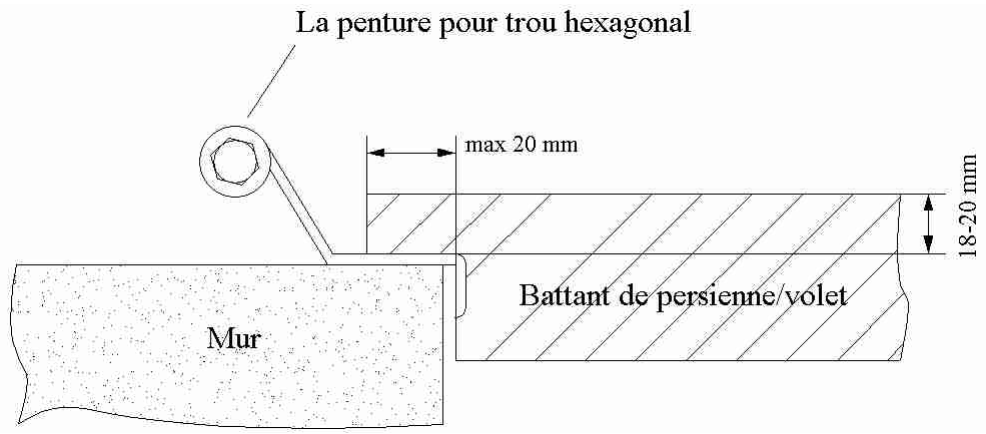

2.2) Pentures droites en vue

Les pentures droites en vue peuvent être utilisées ou avec transmission du mouvement directement sur le gond, ou avec l'ajout d'une glissière en matériel autolubrifiant, selon les caractéristiques de la penture.

Transmission mouvement sur le gond

Le dessin sous-jacent montre la section schématisée dans une penture avec des dimensions qui permettent la transmission du mouvement directement sur l'axe du gond, et souligne le lien qui doit être respecté:
le centre de tous les gonds (de rotation et de traînement) doit être positionné à 30mm du mur et à 40mm du bord externe de la persienne.
Dans cette situation, on peut installer les moto-réducteurs en position centrale respect aux pentures normales, en utilisant les pentures spéciales avec trou hexagonal (parfaitement sur les axes avec les moto-réducteurs et peuvent être fournis en fonction de la demande avec le kit.

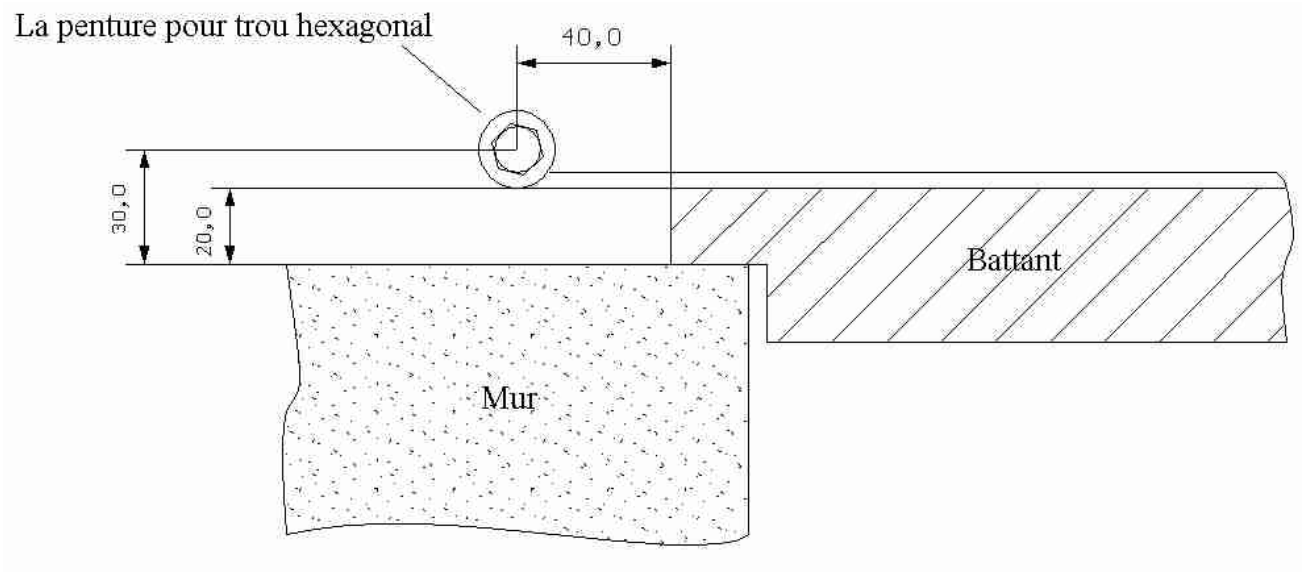

Transmission mouvement avec guide- coulisse autolubrifiante

Dans le cas de pentures en position différente de celle décrite au point précédent,il est nécessaire d'utiliser des trompettes avec des guides autolubrifiantes pour la transmission du mouvement.
Avec référence au dessin sous-jacent, où il a été évidencié un gond différent de ceux décrits ci-dessus, on quantifie les liens mécaniques qui doivent être respectés pour utiliser les pentures "universelles" avec guide autolubrifiant.

Avec référence à l'illustration sous-jacente:

"À" = distance du bord du moto-réducteur du bord extérieur de la persienne;
"B" = distance du centre du trou de la penture du bord externe de la persienne;
"C" = distance du centre du pivot du moto-réducteur du bord de la persienne;
"D" = distance du centre du trou de la penture du bord du mur;
"E" = distance du centre du pivot du moto-réducteur du bord du mur;

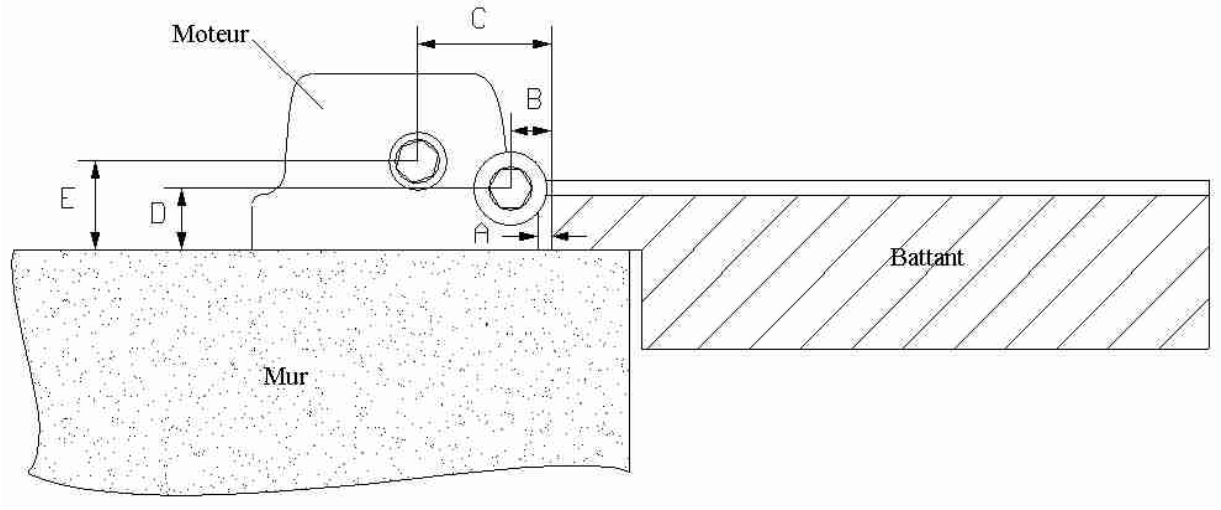

On a normalement:

"A" = 6,5mm
"C" = 40mm
"E" = 30mm

Pour pouvoir utiliser les glissières correctement, il doit toujours résulter:

"B" plus petit ou égal à 40mm
"D" plus petit ou égal à 30mm

Quand nous nous trouvons dans le cas de "B plus petit de 40mm" et/ou "D plus petit de 30mm" pour permettre la complète ouverture de la persienne il est nécessaire d'installer le moteur au-dehors de la forme de la persienne (en haut ou en bas, voir les illustrations suivantes) avec glissière sur le devant ou sur le bord supérieur (ou inférieur) de la persienne.
Si nous nous trouvons par contre dans le cas limite de D = 30mm et B = 40mm, la coulisse n'est plus nécessaire et on revient exactement dans le cas précédent exactement 2.a).

Exemples:

Coulisse pour assemblage frontal

Penture universelle avec glissière frontale

Glissière pour assemblage sur le bord

Penture universelle avec glissière sur le bord supérieur

2.3) Persiennes avec châssis

Aussi dans le cas de persiennes avec châssis, pour la transmission du mouvement, il est nécessaire d'utiliser un kit de trompettes avec des guides autolubrifiants, différents dans les dimensions, cependant, de ceux vus au-dessus, à cause de la présence du châssis (encadrement externe) qui éloigne les moteurs des rotules.
Le dessin suivant montre, en section, le battant d'une persienne avec châssis et l'application
du kit spécial (trompettes avec des guides autolubrifiants):

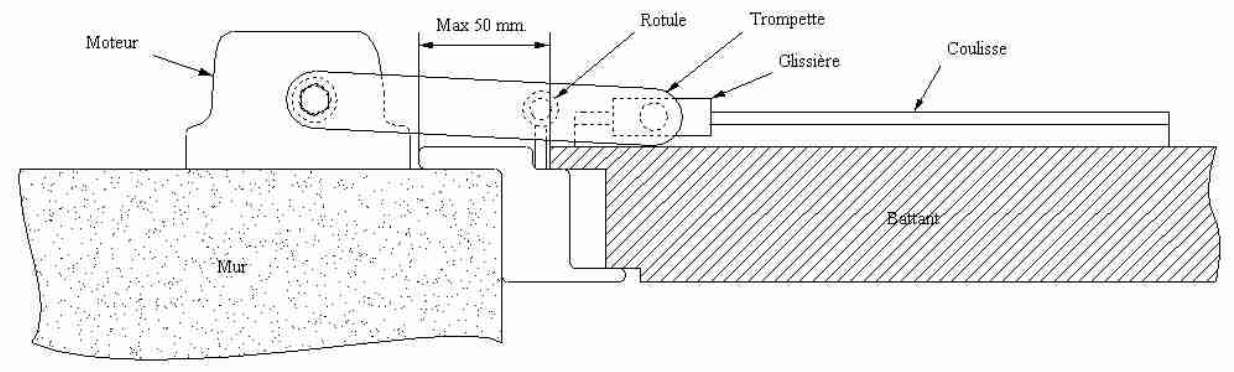

Pour pouvoir employer correctement les kit spéciaux avec ce type de persiennes, il est nécessaire que la distance entre le bord externe de la corniche et le bord externe du battant NE soit pas supérieur à 50mm.

Kit pour persiennes avec châssis

Persienne avec châssis: penture universelle avec glissière frontale

Le moteur doit être monté au-dehors de la forme de la persienne et du châssis, en haut ou en bas sur le devant de la persienne, de manière telle à ne pas interférer avec le mouvement de la persienne. Dans le cas de persiennes avec châssis autant la trompette que la glissière autolubrifiante est de dimensions majeures respect aux trompettes et glissières des persiennes normales.

3) Gabarits de débouchage pour positionnement Moteurs

Gabarit pour Penture escamotable et Pentures droites en vue

(Gabarit pour le trou de fixage du Moto-réducteur dans le cas de pentures escamotables droites en vue avec transmission du mouvement directement sur le gond)

Gabarits pour kit avec Trompettes et Guide- coulisses autolubrifiantes:

Gabarit pour kit avec glissière frontale

Gabarit pour kit avec glissière sur le bord supérieur du battant.

Gabarit pour kit des persiennes avec châssis

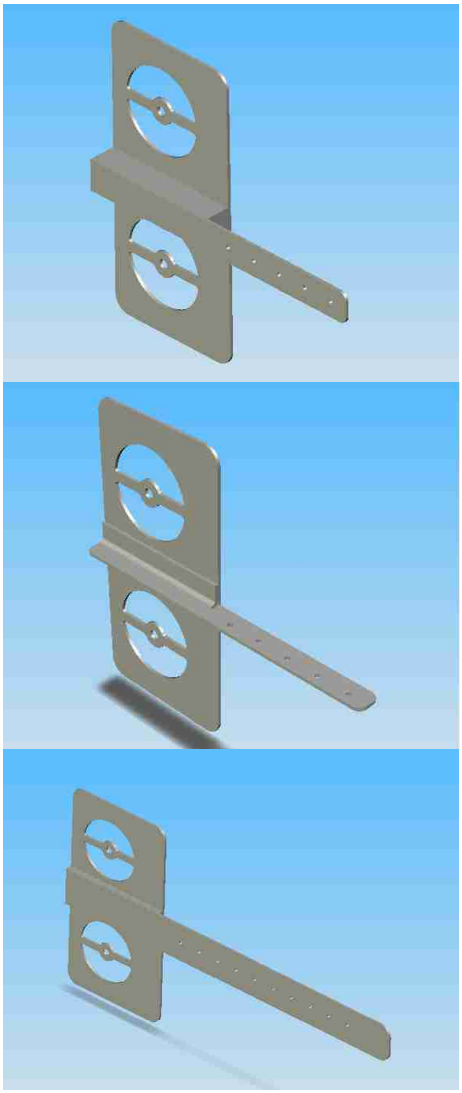

****

© FG microdesign srl

****

GRp/09.06.2005

FG Micro design srl

via Cicogna, 2/B

40068 S.LAZZARO DI SAVENA (BO) ITALIE

Tel. +39 051 625 94 88

Fax +39 051 625 73 02

e-mail: info@fgmicrodesign.com